TERMINOS DE REFERENCIA

SERVICIO DE ACONDICIONAMIENTO LOCAL - SEDE INSTITUCIONAL DE LA UNIDAD DESCONCENTRADA MADRE DE DIOS.

1. ÁREA QUE REALIZA EL REQUERIMIENTO

Gerencia de Articulación Territorial – GAT - SUTRAN.

2. OBJETO DE LA CONTRATACIÓN

Contratar una persona natural o jurídica, que brinde el **SERVICIO DE ACONDICIONAMIENTO DE LOCAL - SEDE INSTITUCIONAL DE LA UNIDAD DESCONCENTRADA MADRE DE DIOS**.

3. ACTIVIDAD VINCULADA AL POI

El SERVICIO DE ACONDICIONAMIENTO DE LA SEDE INSTITUCIONAL DE LA UNIDAD DESCONCENTRADA MADRE DE DIOS permitirá cumplir con la siguiente actividad del POI 2023: AOI00134600527: META 005 FISCALIZACIÓN AL SERVICIO DE TRANSPORTE TERRESTRE DE PERSONAS NACIONAL E INTERNACIONAL FORMAL

4. FINALIDAD PÚBLICA

El SERVICIO DE ACONDICIONAMIENTO DE LOCAL - SEDE INSTITUCIONAL DE LA UNIDAD DESCONCENTRADA MADRE DE DIOS, se realizará con la finalidad de acondicionar el nuevo espacio alquilado, con los ambientes adecuados que permita mejorar el desarrollo de funciones al personal de la Unidad Desconcentrada de Madre de Dios, y se realiza en concordancia a las funciones establecidas en el Reglamento de Organización y Funciones – ROF aprobado con D.S. N°006-2015-MTC: para la Gerencia de Articulación Territorial:

Firmado digitalmente por CARRANZA ZEGARRA Antonio Wenceslao FAU 20536902385 soft
Motivo: Doy V° B°
Fecha: 13.07.2023 18:08:56 -05:00

Artículo 58.-

g) Velar por el adecuado funcionamiento de las acciones de prevención, fiscalización y supervisión que realizan las Unidades Desconcentradas.

i) Planificar y supervisar los recursos destinados y acciones relativas a los diferentes a los diferentes sistemas administrativos para el normal funcionamiento de la Unidad Desconcentrada en coordinación de los órganos de apoyo y asesoramiento de la entidad.

Firmado digitalmente por VARGAS GUEVARA Victor Cesar FAU 20536902385 soft
Motivo: Doy V° B°
Fecha: 13.07.2023 13:28:54 -05:00

Y de las **Unidades Desconcentradas de la Gerencia de Articulación Territorial**, según el artículo 60°.

a) Supervisar y fiscalizar el cumplimiento de la normatividad que regula las condiciones de acceso y permanencia, y la prestación del servicio de transporte terrestre en sus diversas modalidades, el tránsito de vehículos en la red vial de su competencia, los servicios complementarios y lo dispuesto en el Reglamento Nacional de Vehículos.

b) Fiscalizar el cumplimiento de las normas sobre ubicación de avisos publicitarios en la red vial de su competencia.

c) Dar cuenta a las instancias pertinentes, respecto de los temas relacionados con la correcta señalización de las vías, las condiciones técnicas de mantenimiento y atención de emergencias en la red vial de competencia, en su relación con los accidentes de tránsito.

d) Aplicar medidas preventivas de acuerdo a la normatividad vigente en materia de transporte y tránsito terrestre, los servicios complementarios y al control de pesos y medidas vehiculares, en el ámbito de su competencia.

e) Coordinar con los gobiernos regionales y locales la ejecución de programas y acciones para la fiscalización de los servicios de transporte.

f) Prestar apoyo a las Gerencias de Prevención, Supervisión y Fiscalización; y de Procedimientos y Sanciones.

Gladis Y. Marcelo Baldeón
ARQUITECTA
CAP: 12758

g) *Las demás funciones que le asigne la Gerencia de Articulación Territorial, en el ámbito de su competencia*.

5. ANTECEDENTES:

- Contrato N°38-2023-SUTRAN de fecha 05.Abril.2023, por el Servicio de Contrato de Arrendamiento de inmueble para la Unidad Desconcentrada de Madre de Dios" por e periodo de 365 días, precisando que según los términos de referencia que el area de: 190 m2 y se destinaran a implementar cochera y otros ambientes requeridos por la Unidad Desconcentrada de Madre de Dios.

- Mediante MEMORANDO N° D000358-2023-SUTRAN-UDMD, de fecha 28 de abril del 2023 el Jefe de la Unidad Desconcentrada presenta el Requerimiento de Acondicionamiento de Oficina para la Unidad Desconcentrada de Madre de Dios, adjuntando Informe N° 042-2023-SUTRAN-UDMD-GCT, del Jefe de grupo de la Unidad Desconcentrada de Madre de Dios .

6. OBJETIVOS DE LA CONTRATACIÓN.

6.1 Objetivo General

Contratar una persona natural o jurídica, que brinde el **SERVICIO DE ACONDICIONAMIENTO DE LA SEDE INSTITUCIONAL DE LA UNIDAD DESCONCENTRADA MADRE DE DIOS**, con la finalidad de dotar de ambientes adecuados a los colaboradores de la Unidad Desconcentrada de Madre de Dios lo cual permitirá un mejor desarrollo de sus funciones.

Firmado digitalmente por CARRANZA ZEGARRA Antonio Wenceslao FAU 20536902385 soft
Motivo: Doy V° B°
Fecha: 13.07.2023 18:09:06 -05:00

6.2 Objetivos específicos

- Mejorar la distribución de espacios del nuevo local alquilado de la SEDE INSTITUCIONAL DE LA UNIDAD DESCONCENTRADA DE MADRE DE DIOS, según las necesidades actuales.

- Dotar de las Instalaciones necesarias al nuevo local alquilado de la Sede Institucional Madre de Dios.

Firmado digitalmente por VARGAS GUEVARA Victor Cesar FAU 20536902385 soft
Motivo: Doy V° B°
Fecha: 13.07.2023 13:29:01 -05:00

7. ALCANCE Y DESCRIPCIÓN DEL SERVICIO

Las actividades a desarrollar para la ejecución del **SERVICIO DE ACONDICIONAMIENTO DE LA SEDE INSTITUCIONAL DE LA UNIDAD DESCONCENTRADA MADRE DE DIOS** son a todo costo, incluyen materiales de marca reconocida, herramientas, equipos, accesorios, mano de obra calificada y demás necesarios para el cumplimiento de los términos de referencia.

ÍTEM	DESCRIPCIÓN	UND	METRADO
01	TRABAJOS PREVIOS		
01.01	DESMONTAJE DE MURO DRYWALL	Glb	1.00
01.02	DESMONTAJE DE TUBERIAS	Glb	1.00
01.03	RESANE INTEGRAL DE MUROS	Glb	1.00
01.04	APERTURA DE VANO EN MURO DE ALBAÑILERIA CONFINADA	Glb	1.00
01.05	REUBICACIÓN DE SOPORTE DE TELEVISOR	Glb	1.00
01.06	ELIMINACIÓN DE ESCOMBROS Y MATERIAL EXCEDENTE	Glb	1.00
02	TRABAJOS DE ACONDICIONAMIENTO		
02.01.	ACONDICIONAMIENTO DE VANO PARA PUERTA	Glb	1.00
02.02.	CIELO RASO DRYWALL PARA SS.HH.	m2	2.21
03	CAPINTERIA METÁLICA		
03.01.	PUERTA CORREDIZA DE ALUMINIO (1.20m x2.20m)	Und	1.00
03.02.	SUMINISTRO E INSTALACIÓN: MAMPARA VIDRIO TEMPLADO 10MM (INCLUYE PUERTA BATIENTE DE UNA HOJA - CERRAJERIA)	Und	1.00

Gladis Y. Marcelo Baldeón
ARQUITECTA
CAP: 12758

04	VARIOS		
04.01.	MODULO DE MELAMINA PARA COMPUTADORA CON CAJONERA (1.50m)	Und	1.00
04.02.	MODULO DE MELAMINA PARA COMPUTADORA (1.00m)	Und	4.00
04.03.	ESTANTE SEMI EMPOTRADO DE MELAMINA	Und	3.00
04.04.	ESTANTE SEMI EMPOTRADO METÁLICO	Und	1.00
05	PINTURA		
05.01.	PINTURA SATINADA MUROS EXTERIORES	m2	4.32
05.02.	PINTURA SATINADA COLUMNA CIRCULAR EXTERIOR	Und	1.00
05.03.	PINTURA SATINADA EN COLUMNAS INTERIORES	Und	5.00
05.04.	PINTURA SATINADA MUROS INTERIORES	m2	82.00
05.05.	PINTURA ESMALTE ACRILICO EN BAÑO (INTERIOR)	m2	9.92
05.06.	PINTURA ESMALTE ACRILICO EN ZOCALOS INTERIORES	ml	25.40
05.07.	PINTURA SATINADA EN CIELO RASO EXTERIOR	m2	20.25
05.08.	PINTURA SATINADA EN CIELO RASO INTERIOR	m2	32.80
05.09.	PINTURA ESMALTE ACRILICO EN PUERTA ENRROLLABLE EXTERIOR	Und	1.00
05.10.	PINTURA ESMALTE ACRILICO EN PUERTA ENRROLLABLE INTERIOR	Und	1.00
05.11.	PINTURA ESMALTE ACRILICO EN VENTANA ENRROLLABLE EXTERIOR	Und	1.00
05.12.	PINTURA ESMALTE ACRILICO EN VENTANA ENRROLLABLE INTERIOR	Und	1.00
05.13.	PINTURA ESMALTE ACRILICO EN PUERTA BAÑO (INTERIOR, EXTERIOR	Und	1.00
06	INSTALACIONES ELECTRICAS		
06.01.	SALIDA PARA ELECTRICIDAD Y TOMACORRIENTES		
06.01.01	SALIDA DE TECHO PARA CENTRO DE LUZ	Pto	5.00
06.01.02	SALIDA PARA TOMACORRIENTE DOBLES	Pto	7.00
06.01.03	SALIDA PARA TOMACORRIENTE LUCES DE EMERGENCIA		
06.01.04	SALIDA PARA INTERRUPTOR SIMPLE	Pto	2.00
06.01.05	SALIDA PARA INTERRUPTOR DOBLE	Pto	1.00
06.02.	CONDUCTORES Y/O CABLES		
06.02.01	CONDUCTOR 2.5MM2 - LSOH - 70	Glb	1.00
06.02.02	CONDUCTOR 6.0MM2 - 10AWG	Glb	1.00
06.03.	TUBERIAS Y/O CANALETAS		
06.03.01	CANALETA ELECTRICAS	Glb	1.00
06.03.02	CANALETAS DE REDES DE INTERNET	Glb	1.00
06.04.	ARTEFACTOS ELECTRICOS Y OTROS		
06.04.01	FLUORESCENTE LED CIRCULAR 24W (INC. ACCESORIOS)	Pto	5.00
06.04.02	LUCES DE EMERGENCIA	Pto	2.00
06.04.03	SUB TABLERO DE DISTRIBUCIÓN 8 POLOS. INC INTERRUPTORES	Glb	1.00
06.05.	REDES DE INTERNET		
06.05.01	INSTALACIÓN DE PUNTOS DE RED	Pto	7.00
07	TRABAJOS FINALES		
07.01.	LIMPIEZA FINAL DE LOCAL INSTITUCIONAL	GLB	1.00

Firmado digitalmente por CARRANZA ZEGARRA Antonio Wenceslao FAU 20536902385 soft
Motivo: Doy V° B°
Fecha: 13.07.2023 18:09:17 -05:00

Firmado digitalmente por VARGAS GUEVARA Victor Cesar FAU 20536902385 soft
Motivo: Doy V° B°
Fecha: 13.07.2023 13:29:06 -05:00

Gladis Y. Marcelo Baldeón
ARQUITECTA
CAP: 12758

Firmado digitalmente por CARRANZA ZEGARRA Antonio Wenceslao FAU 20536902385 soft
Motivo: Doy V° B°
Fecha: 13.07.2023 18:09:28 -05:00

Firmado digitalmente por VARGAS GUEVARA Víctor Cesar FAU 20536902385 soft
Motivo: Doy V° B°
Fecha: 13.07.2023 13:29:12 -05:00

01. TRABAJOS PREVIOS:

01.01 DESMONTAJE DE MURO DRYWALL:

DESCRIPCIÓN:
Esta partida consiste en el desmontaje de muro Drywall sobrante (ubicado al costado de los Servicios Higiénicos)

El contratista deberá retirar el Drywall cuidando de no dañar la estructura del muro del baño. En caso de daños, el contratista se encargará de su reparación total.

01.02 DESMONTAJE DE TUBERIAS:

DESCRIPCIÓN:
Esta partida consiste en el desmontaje de tuberías cuyas conexiones no se encuentran en funcionamiento.

El contratista deberá retirar las tuberías y resanar las paredes que los albergaron, de tal forma que quede uniforme.

01.03 RESANE INTEGRAL DE MUROS:

DESCRIPCIÓN:
Esta partida consiste en el resane del acabado de todos los muros dañados por el desmontaje de tuberías y otros. Asimismo deberá sellar los agujeros y grietas, de tal forma que quede uniforme.

01.04 APERTURA DE VANO EN MURO DE ALBAÑILERIA CONFINADA:

DESCRIPCIÓN:
Esta partida consiste en la demolición del área necesaria en un tabique de albañilería revestida para la instalación de una puerta que conecte ambos locales de la Sede Institucional de Madre de Dios.

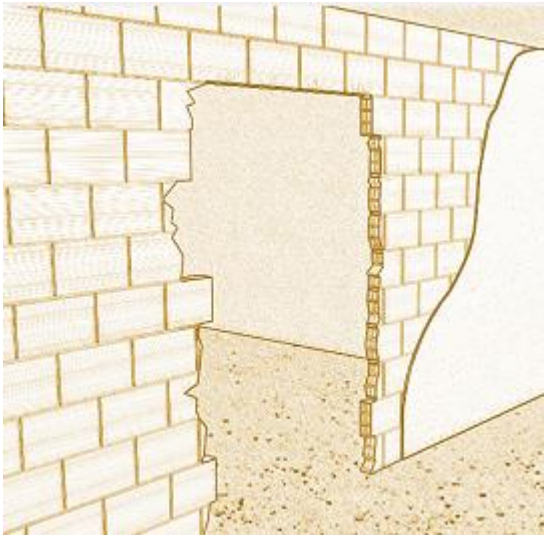

Los trabajos deberán realizarse sin afectar la estabilidad del tabique o de los elementos constructivos contiguos.

El Contratista deberá comprobar los problemas de estabilidad que pudieran ocasionarse como consecuencia de la apertura del hueco en el muro, y en caso de que fuera necesario, se habrá procedido previamente a descargar el muro mediante el apeo de los elementos que apoyen en él y al adintelado del hueco, antes de iniciarse cualquier tipo de trabajo de demolición. Sí los elementos constructivos contiguos resultaran afectados producto de la demolición, será responsabilidad del contratista el resane total a su cargo.

Esta partida comprende los siguientes trabajos:

a) Replanteo del hueco en el paramento.

Gladis Y. Marcelo Baldeón
ARQUITECTA
CAP: 12758

Firmado digitalmente por CARRANZA ZEGARRA Antonio Wenceslao FAU 20536902385 soft
Motivo: Doy V° B°
Fecha: 13.07.2023 18:09:41 -05:00

b) Corte previo del contorno del hueco con amoladora angular equipada con disco de corte.
c) Demolición manual de la albañilería y sus revestimientos.
d) Fragmentación de los escombros en piezas manejables.

01.05 REUBICACIÓN DE SOPORTE DE TELEVISOR:

DESCRIPCIÓN:
Esta partida consiste en el desmontaje del soporte de televisor, (incluye cables y accesorios), e instalación en la zona determinada por la UD Madre de Dios.

Firmado digitalmente por VARGAS GUEVARA Victor Cesar FAU 20536902385 soft
Motivo: Doy V° B°
Fecha: 13.07.2023 13:29:18 -05:00

De ser necesario incrementar el cable, el contratista se encargara de su canalización respectiva, no deberá quedar ningún cable expuesto.

En caso de daños, el contratista se encargará de la reparación total de los daños.

01.06 ELIMINACIÓN DE ESCOMBROS Y MATERIAL EXCEDENTE:
DESCRIPCIÓN:

Este trabajo consiste en el acopio de escombros y materiales producto de los desmontajes y demoliciones y su respectiva eliminación en lugares autorizados para tal propósito.

02. TRABAJOS DE ACONDICIONAMIENTO:
02.01 ACONDICIONAMIENTO DE VANO PARA PUERTA:

DESCRIPCIÓN:
Se refiere a los trabajos de nivelación y enlucido con mortero de cemento y arena del derrame del vano aperturado. Se tendrá especial cuidado en la perpendicularidad del derrame con la superficie del muro al cual pertenece, y su aplomado.

El revoque estará constituido por una sola capa de mortero, pero aplicada en dos etapas. En la primera llamada "pañeteo" se proyecta simplemente el mortero sobre el paramento, ejecutando previamente las cintas o maestras encima de las cuales se corre una regla, luego cuando el pañeteo ha endurecido se aplica la segunda capa para obtener una superficie plana y acabada. Se dejará la superficie lista para aplicar la pintura.

02.02 CIELO RASO DRYWALL PARA SS.HH.

DESCRIPCIÓN

El trabajo consiste en la colocación de Cielo raso continuo suspendido, liso, situado a una altura de 2.25m, con nivel de calidad del acabado Q3, constituido por:

ESTRUCTURA: estructura metálica de acero galvanizado de maestras primarias 47/18 mm con una modulación de 400 mm y suspendidas de la losa o elemento soporte de concreto.

PLACAS: una capa de placas de yeso natural (GRG), sin cartón, estándar / -600 / 1200 / 13 / con los bordes longitudinales desiguales.

Incluye banda estanca autoadhesiva, perfiles angulares, fijaciones para el anclaje de los perfiles, tornillería para la fijación de las placas, pasta de

Gladis Y. Marcelo Baldeón
ARQUITECTA
CAP: 12758

juntas; pasta de acabado, fragua mono componente; para el sellado de encuentros perimetrales y accesorios de montaje.

03. CAPINTERIA METÁLICA:

03.01 PUERTA CORREDIZA DE ALUMINIO (1.20m X 2.20m):

DESCRIPCIÓN:

Suministro e instalación de Puerta corrediza de Aluminio. El servicio incluye todos los materiales y accesorios para la correcta instalación y operatividad de la Puerta Corredera de 1.20m de ancho x 2.20m de alto. De acuerdo a los siguientes detalles:

Firmado digitalmente por CARRANZA ZEGARRA Antonio Wenceslao FAU 20536902385 soft
Motivo: Doy V° B°
Fecha: 13.07.2023 18:09:54 -05:00

Firmado digitalmente por VARGAS GUEVARA Victor Cesar FAU 20536902385 soft
Motivo: Doy V° B°
Fecha: 13.07.2023 13:29:26 -05:00

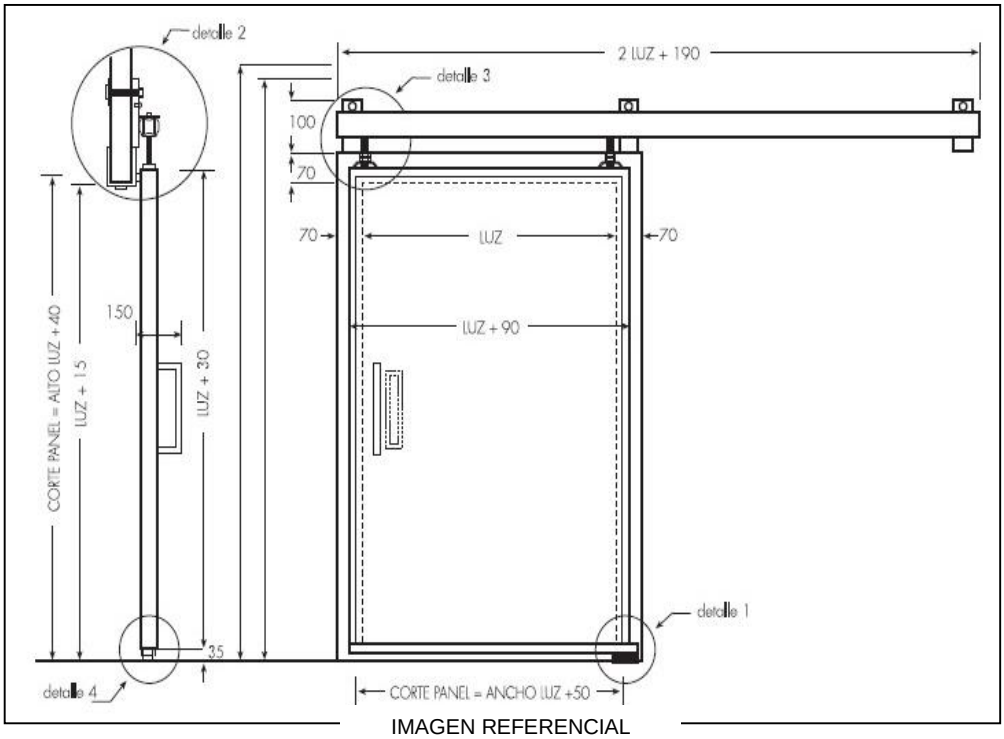

IMAGEN REFERENCIAL

Gladis Y. Marcelo Baldeón
ARQUITECTA
CAP: 12758

Firmado digitalmente por CARRANZA ZEGARRA Antonio Wenceslao FAU 20536902385 soft
Motivo: Doy V° B°
Fecha: 13.07.2023 18:10:19 -05:00

Firmado digitalmente por VARGAS GUEVARA Victor Cesar FAU 20536902385 soft
Motivo: Doy V° B°
Fecha: 13.07.2023 13:29:34 -05:00

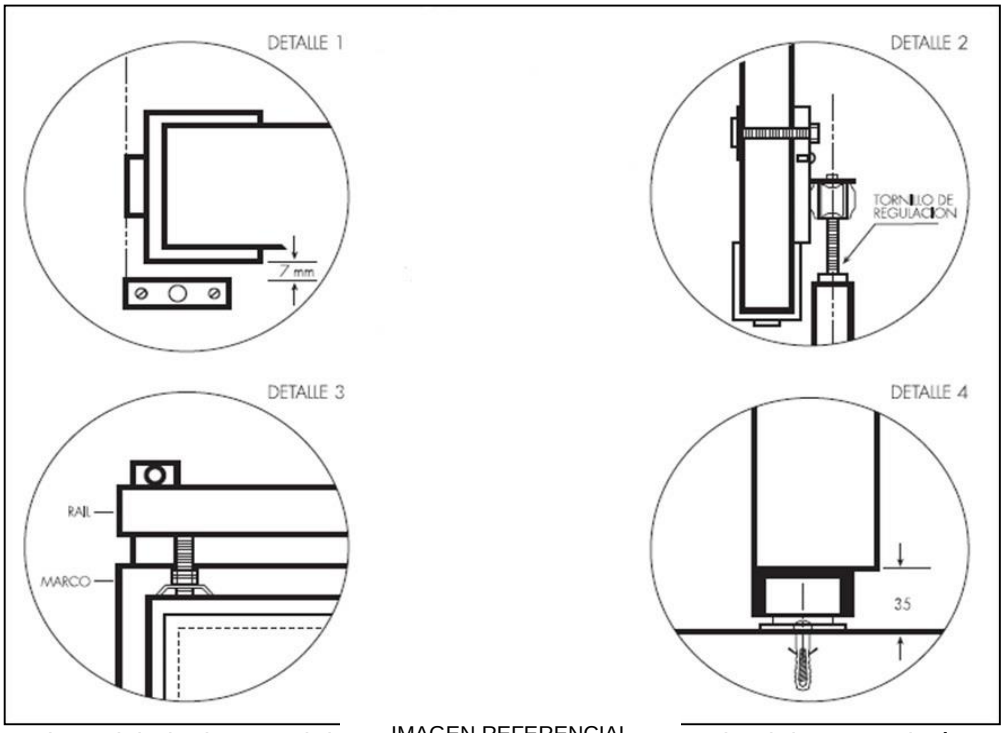

El servicio incluye 02 jala IMAGEN REFERENCIAL e aluminio y cerrajería.

CARACTERISTICAS GENERALES
ANCHO : 1.20m
ALTO : 2.20m
MATERIAL : Aluminio

03.02 SUMINISTRO E INSTALACIÓN: MAMPARA VIDRIO TEMPLADO 10MM (Incluye Puerta batiente de una hoja):

DESCRIPCIÓN:
Suministro e instalación de Mampara de Aluminio y Vidrio templado de 10mm de espesor. La mampara será de las siguientes dimensiones: 4.00m de largo y 2.4m de altura.

Esta actividad incluye el suministro e instalación de Puerta batiente de una hoja de 0.90m de ancho, frenos hidráulicos con serigrafía laminada según diseño a elegir, jaladores de aluminio y cerrajería.

Las actividades a incluir en esta partida son las siguientes:

- Suministro de perfiles de aluminio para fijación del Vidrio templado de color gris natural, los accesorios y fijadores serán según las indicaciones del fabricante.
- Suministro de materiales de aluminio (tubo rectangular, riel superior e inferior, canal ¾" x ¾", Angulo, etc.).

- Suministro e instalación de vidrio Templado de 10mm de espesor, que tendrá como característica que al romperse su fragmentación se da en pequeños trozos con aristas poco cortantes, que por consiguiente, no ocasionan heridas graves. Asimismo, será resistente al impacto de una esfera de acero e 250 gr que se deja caer desde una altura de tres metros.

- Suministro e instalación de zócalo de aluminio de 100mm x 20mm de grosor.

Gladis Y. Marcelo Baldeón
ARQUITECTA
CAP: 12758

- Suministro e instalación de Portafelpa.

Incluye cerrajería en zócalo de aluminio de 100mm x 20 mm de grosor. Y tirador largo en forma de asa de acero inoxidable.

Incluye Serigrafía laminada según diseño a elegir en coordinación con el área usuaria en toda la mampara y puerta batiente.

Para la instalación de los soportes del vidrio templado se seguirán todas las instrucciones del fabricante,

CONSIDERACIONES:
Los marcos se colocaran aplomados, nivelados y se sujetarán firmemente en su lugar. Se apuntalarán bien hasta que queden definitivamente empotrados.

Los perfiles de aluminio en todo el conjunto serán sellados tanto interior como exteriormente con silicona estructural negra.

Todos los elementos de fijación como grampas para amurar, grampas regulables, tornillos, bulones, arandelas, etc. serán de aluminio y deben ser además de la suficiente resistencia compatible con la unión para la cual van a ser utilizados.

04. VARIOS:

04.01 MODULO DE MELAMINA EN L PARA COMPUTAD. (1.50M):

Firmado digitalmente por CARRANZA ZEGARRA Antonio Wenceslao FAU 20536902385 soft
Motivo: Doy V° B°
Fecha: 13.07.2023 18:10:38 -05:00

Firmado digitalmente por VARGAS GUEVARA Victor Cesar FAU 20536902385 soft
Motivo: Doy V° B°
Fecha: 13.07.2023 13:29:42 -05:00

DESCRIPCIÓN:
Escritorio de melamina en L de color negro, Incluye soporte rodante para CPU, de las siguientes características:

- MATERIAL : Melamina e=18mm
- ALTO APROX : 0.75m
- ANCHO APROX : 0.60m
- LARGO APROX : 1.50m

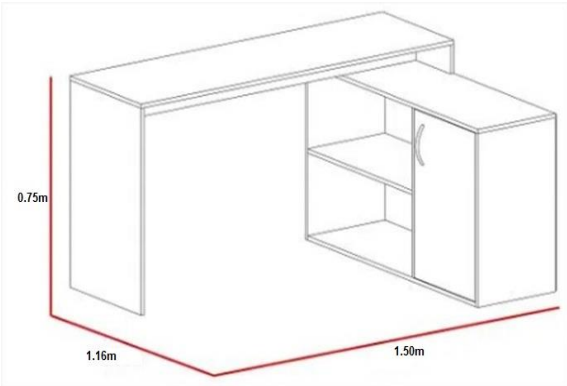

IMAGEN REFERENCIAL

Gladis Y. Marcelo Baldeón
ARQUITECTA
CAP: 12758

Firmado digitalmente por CARRANZA ZEGARRA Antonio Wenceslao FAU 20536902385 soft
Motivo: Doy V° B°
Fecha: 13.07.2023 18:10:56 -05:00

Firmado digitalmente por VARGAS GUEVARA Victor Cesar FAU 20536902385 soft
Motivo: Doy V° B°
Fecha: 13.07.2023 13:29:51 -05:00

04.02 MODULO DE MELAMINA PARA COMPUTADORA (1.00M):

DESCRIPCIÓN:
Escritorio de melamina negra, Incluye soporte rodante para CPU, de las siguientes características:

- MATERIAL : Melamina e=18mm
- ALTO : 0.75m
- ANCHO : 0.60m
- LARGO : 1.00m

IMAGEN REFERENCIAL

04.03 ESTANTE SEMI EMPOTRADO DE MELAMINA:

DESCRIPCIÓN:
El trabajo consiste en el suministro e instalación de librero empotrado de las siguientes características:

Material : Melamina 15mm
Alto : 2.00m
Largo : 2.40m
Ancho : 0.35m

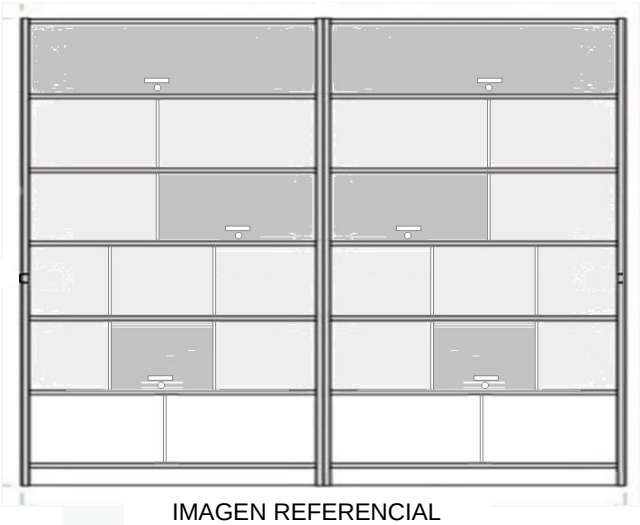

IMAGEN REFERENCIAL

Gladis Y. Marcelo Baldeón
ARQUITECTA
CAP: 12758

ESTANTE SEMI EMPOTRADO METÁLICO:

DESCRIPCIÓN:

El trabajo consiste en el suministro e instalación de un Estante metálico semi empotrado de 10 casilleros con cerraduras de las siguientes características:

ALTO : 1.80m
ANCHO : 1.50m
PROFUNDIDAD : 0.40m
COLOR : Gris
MATERIAL : Acero Laminado en frio de 0.6mm

Cada casillero tendra doble compartimento

IMAGEN REFERENCIAL

05. PINTURA:

Se trata del Pintado Integral de local alquilado (para la ampliación de la sede institucional de la UD Madre de Dios), para lo cual se seguirá el diseño de la pintura del local principal (sala de espera, área de atención al Público, etc) debiendo considerarse en Imagen referencial aracterísticas Generales:

ITEM	DESCRIPCIÓN	COLOR	TIPO DE PINTURA
1	Muros y Columna Exterior (fachada)	Azul/blanco	Satinado
2	Muros Interior	Azul/blanco	Satinado
3	Muros Baño	Azul/blanco	Esmalte Acrílico
4	Cielo raso	Blanco	Satinado
5	Puerta enrollable	Gris claro	Esmalte Acrílico
6	Ventana enrollable	Gris claro	Esmalte Acrílico
7	Puerta Baño	Gris claro	Esmalte Acrílico

05.01 PINTURA SATINADA EN MUROS EXTERIORES:
05.02 PINTURA SATINADA EN COLUMNA CIRCULAR EXTERIOR:
05.03 PINTURA SATINADA EN COLUMNAS INTERIORES:
05.04 PINTURA SATINADA EN MUROS INTERIORES:

DESCRIPCIÓN:

El trabajo consiste en el pintado las paredes exteriores e interiores de la sede Institucional de la UD Madre de Dios.
Las paredes deben estar firmes, limpias, secas, sin polvo, sin jabón, moho, grasas, aceites, óxidos u otros contaminantes.

PROCEDIMIENTO:

Se iniciará con la preparación de la superficie, resanando fisuras o grietas y rellenando hendiduras, para proceder con su lijado e igualado y aplicación de una capa de sellador de paredes interiores, con el propósito de emporar la superficie a pintar, la que deberá estar libre de sedimentos, agregados sueltos, polvo u otra causa que impida la adherencia del sellador a estucado. No se permitirá agregar resina, carbonato de calcio u otro material para cambiar la consistencia del sellador o pintura

Posterior a la preparación de la superficie se aplicará la primera capa de pintura, con rodillo en paredes lisas y con brocha o rodillo en paredes rugosas. Esta capa será aplicada a superficies completas, en tramos uniformes, para permitir un control adecuado de la calidad del trabajo y las observaciones durante el avance del trabajo. Esta capa será uniforme y

Firmado digitalmente por CARRANZA ZEGARRA Antonio Wenceslao FAU 20536902385 soft
Motivo: Doy V° B°
Fecha: 13.07.2023 18:11:11 -05:00

Firmado digitalmente por VARGAS GUEVARA Victor Cesar FAU 20536902385 soft
Motivo: Doy V° B°
Fecha: 13.07.2023 13:30:00 -05:00

Gladis Y. Marcelo Baldeón
ARQUITECTA
CAP: 12758

logrará un tono igual, sin manchas en toda la superficie de trabajo.

Posterior a ello se aplicará la segunda capa, la que logrará una superficie totalmente uniforme en tono y color, sin defectos perceptibles a la vista. Cada capa aplicada será cruzada y esperará el tiempo de secado mínimo indicado por el fabricante en sus especificaciones técnicas.

05.05 PINTURA ESMALTE ACRILICO EN BAÑO (INTERIOR):
05.06 PINTURA ESMALTE ACRILICO EN ZOCALOS INTERIORES:

Firmado digitalmente por CARRANZA ZEGARRA Antonio Wenceslao FAU 20536902385 soft
Motivo: Doy V° B°
Fecha: 13.07.2023 18:11:25 -05:00

Firmado digitalmente por VARGAS GUEVARA Victor Cesar FAU 20536902385 soft
Motivo: Doy V° B°
Fecha: 13.07.2023 13:30:11 -05:00

DESCRIPCIÓN:
Se refiere al pintado con Esmalte Acrílico los muros interiores del baño y los Zócalos de los muros interiores. Se deberá tener especial cuidado en no pasar de la línea límite.

La superficie a pintar debe estar libre de polvo, grasa y otros contaminantes que pudieran impedir una adecuada adherencia.

PROCEDIMIENTO:

- **% DE DILUCIÓN** : Se debe seguir las especificaciones del fabricante
- **Nº. DE CAPAS** : 2
- **SECADO AL TACTO** : 4 a 6 horas.
- **SECADO DURO** : 24 horas.

05.07 PINTURA SATINADA EN CIELO RASO EXTERIOR:
05.08 PINTURA SATINADA EN CIELO RASO INTERIOR:

DESCRIPCIÓN:
Comprende la ejecución de pintado con dos manos de pintura satinado blanco de todo el cielo raso exterior e interior del local Institucional de la UD Madre de Dios.

También incluye el pintado de cielo raso de volados exteriores del módulo administrativo.

La Pintura debe ser de primera calidad. Antes de proceder al pintado con pintura Satinada se seguirá el procedimiento mencionado en el Item 4.5.

05.09 PINTURA ESMALTE ACRILICO EN PUERTA EXTERIOR:
05.10 PINTURA ESMALTE ACRILICO EN PUERTA INTERIOR:
05.11 PINTURA ESMALTE ACRILICO EN VENTANA EXTERIOR:
05.12 PINTURA ESMALTE ACRILICO EN VENTANA INTERIOR:
05.13 PINTURA ESMALTE ACRILICO EN PUERTA BAÑO (INTERIOR, EXTERIOR):

DESCRIPCIÓN:
Se refiere al pintado con Esmalte Acrílico de la Puerta Enrollable, Ventana Enrollable y Puerta de baño exterior e Interior.

La superficie a pintar debe estar libre de polvo, grasa y otros contaminantes que pudieran impedir una adecuada adherencia.

PROCEDIMIENTO:

- **% DE DILUCIÓN** : Se debe seguir las especificaciones del fabricante
- **Nº. DE CAPAS** : 2
- **SECADO AL TACTO** : 4 a 6 horas.
- **SECADO DURO** : 24 horas.

Gladis Y. Marcelo Baldeón
ARQUITECTA
CAP: 12758

06. INSTALACIONES ELECTRICAS:

06.01 SALIDA PARA ELECTRICIDAD Y TOMACORRIENTES:

06.01.01 SALIDA DE TECHO PARA CENTRO DE LUZ:

DESCRIPCIÓN

Es el conjunto de tuberías/canaletas y accesorios de PVC-P, conductores de cobre de 4.0mm2 TW, cajas de fierro galvanizado empotrados en techo. La caja de salida para el artefacto de iluminación será octogonal.

Todos los conductores de una misma fase serán del mismo color desde su salida en bornes del tablero hasta el punto de utilización. Esto mismo será aplicable en la línea a tierra.

Firmado digitalmente por CARRANZA ZEGARRA Antonio Wenceslao FAU 20536902385 soft
Motivo: Doy V° B°
Fecha: 13.07.2023 18:11:45 -05:00

06.01.02 SALIDA PARA TOMACORRIENTE DOBLES:

06.01.03 SALIDA PARA TOMACORRIENTE LUCES DE EMERGENCIA:

DESCRIPCIÓN

Es el conjunto de tuberías/canaletas y accesorios de PVC-P, conductores de cobre de 4mm2 y cajas de fierro galvanizado empotrados en pared o como se indica en los planos, al cual se le adiciona un ensamble de dos tomacorrientes bipolares con toma de tierra. 15Amp. 220 Voltios, en una placa de baquelita. (Similar a la serie Modus de TICINO.)

Todos los conductores de una misma fase serán del mismo color desde su salida en bornes del tablero hasta el punto de utilización.

Firmado digitalmente por VARGAS GUEVARA Victor Cesar FAU 20536902385 soft
Motivo: Doy V° B°
Fecha: 13.07.2023 13:30:23 -05:00

06.01.04 SALIDA PARA INTERRUPTOR SIMPLE:

DESCRIPCIÓN

Se refiere al suministro e instalación de materiales, para la salida del interruptor simple que será instalado en las paredes. Su ubicación se encuentra indicada en los planos. En caso de juntas de construcción, se emplearán tuberías flexibles de acuerdo a detalle especificado en los planos. La caja del interruptor de control será rectangular. El interruptor podrá ser de 1, 2 o 3 golpes según se muestra en los planos, de 10Amp. 220 Volt, en placa de baquelita color marfil similar a Serie Modus de TICINO.

MÉTODO DE CONSTRUCCIÓN

El contratista suministrará e instalará los materiales para los interruptores simples. La ubicación de salidas estará de acuerdo a lo indicado en los planos.

06.01.05 SALIDA PARA INTERRUPTOR DOBLE:

DESCRIPCIÓN

Se refiere al suministro e instalación de materiales, para la salida del interruptor doble que será instalado en las paredes. Su ubicación se encuentra indicada en los planos. En caso de juntas de construcción, se emplearán tuberías flexibles de acuerdo a detalle especificado en los planos. La caja del interruptor de control será rectangular. El interruptor podrá ser de 1, 2 o 3 golpes según se muestra en los planos, de 10Amp. 220 Volt, en placa de baquelita color marfil similar a Serie Modus de TICINO.

MÉTODO DE CONSTRUCCIÓN

El contratista suministrará e instalará los materiales para los interruptores dobles. La ubicación de salidas estará de acuerdo a lo indicado en los planos.

Gladis Y. Marcelo Baldeón
ARQUITECTA
CAP: 12758

06.02 CONDUCTORES Y/O CABLES:

06.02.01 CONDUCTOR 2.5MM2 - LSOH – 70

DESCRIPCIÓN

El contratista suministrará e instalará los materiales para la instalación del Conductor 2.5MM2 – LSOH - 70 y ello será ejecutado para el cableado de las luminarias interiores y exteriores del local institucional de la sede.

Firmado digitalmente por CARRANZA ZEGARRA Antonio Wenceslao FAU 20536902385 soft
Motivo: Doy V° B°
Fecha: 13.07.2023 18:12:07 -05:00

06.02.02 CONDUCTOR 6.0MM2 - 10AWG

DESCRIPCIÓN

El contratista suministrará e instalará los materiales para la instalación del Conductor 6.0MM2 Cable THW 10 AWG Azul x 100m y ello será ejecutado para el cableado de acometida y de los tomacorrientes del local institucional de la sede de la Unidad Desconcentrada Madre de Dios.

Firmado digitalmente por VARGAS GUEVARA Victor Cesar FAU 20536902385 soft
Motivo: Doy V° B°
Fecha: 13.07.2023 13:30:35 -05:00

06.03 TUBERIAS Y/O CANALETAS:

06.03.01 CANALETA ELECTRICAS:

DESCRIPCIÓN

El Contratista suministrará e instalará Canaletas Eléctricas de PVC color blanco, adhesivas de 20 x 12 x 2mm en los lugares necesarios.

06.03.02 CANALETAS DE REDES DE INTERNET

DESCRIPCIÓN

El Contratista suministrará e instalará Canaletas para redes de Internet de PVC color blanco, adhesivas de 20 x 12 x 2mm en los lugares necesarios.

06.04 ARTEFACTOS ELECTRICOS Y OTROS:

06.04.01 FLUORESCENTE LED CIRCULAR 24W (INC. ACCESORIOS):

DESCRIPCIÓN

El contratista suministrará e instalará los FLUORESCENTE LED CIRCULAR 24W (INC. ACCESORIOS) y ello será ejecutado de acuerdo a lo indicado en los planos.

El trabajo se ejecutará utilizando materiales de calidad, mano de obra calificada, las herramientas y los equipos adecuados.

06.04.02 LUCES DE EMERGENCIA:

DESCRIPCIÓN

Son equipos individuales con dos lámparas 2x60 w – 12V, tipo reflector. Se ha previsto la instalación de 01 luz de emergencia las cuales se ubican en los pasillos interiores del modulo habitacional.

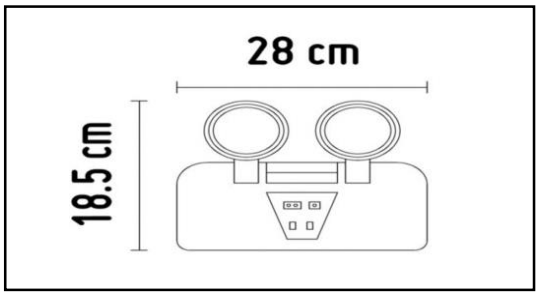

Gladis Y. Marcelo Baldeón
ARQUITECTA
CAP: 12758

Firmado digitalmente por CARRANZA ZEGARRA Antonio Wenceslao FAU 20536902385 soft
Motivo: Doy V° B°
Fecha: 13.07.2023 18:12:24 -05:00

Firmado digitalmente por VARGAS GUEVARA Victor Cesar FAU 20536902385 soft
Motivo: Doy V° B°
Fecha: 13.07.2023 13:30:47 -05:00

06.04.03 SUB TABLERO DE DISTRIBUCIÓN 8 POLOS INC/ INTERRUPTORES TERMOMAGNETICO

DESCRIPCIÓN

El tablero General eléctrico tendrá la siguiente conformación:

- Tablero General de energía eléctrica 08 polos IP 40
- Interruptor General Automático Termomagnético 40 A
- Interruptor Diferencial 42 A
- 02 Interruptores Automáticos de 25 A

El Tablero será de material de poliestireno y cubierta trasparente de policarbonato con apertura vertical, además tendrá un grado de protección IP40 contra el polvo y agua.

Los interruptores serán automáticos del tipo termo magnético (No-Fuse Breaker), deberán ser hechos para trabajar en duras condiciones climáticas y de servicio, permitiendo una segura protección y buen aprovechamiento de la sección de la línea.

El cuerpo estará construido de un material aislante altamente resistente al calor. Los contactos serán de aleación de plata endurecidas que aseguren excelente contacto eléctrico.

La capacidad interruptiva a la corriente de corto circuito serán los siguientes:

- Para interruptores desde 15A hasta 70A …10KAen 220 Voltios
- Para interruptores desde 80A hasta 150A…20KA en 220 Voltios

06.05 REDES DE INTERNET:

06.05.01 INSTALACIÓN DE PUNTOS DE RED

DESCRIPCIÓN:

Cable UTP Categoría 6:

Se deberá utilizar cable UTP categoría 6, entre 22 y 24 AWG, con capacidad de transmisión Gigabit, y deberá ser del mismo fabricante en toda la instalación. Los cables deben ser colocados sobre el cielo raso y paredes del edificio. El cable debe ser tendido de manera ordenada y en su recorrido podrá ser atado exclusivamente con cintas tipo Velcro, sin ejercer presión sobre los mismos y en ningún caso se podrán utilizar cintos o cintillos de plásticos, alambres u otros tipos de cables.

Gladis Y. Marcelo Baldeón
ARQUITECTA
CAP: 12758

En todo momento durante el tendido de los cables, se deberá respetar las recomendaciones de estándar TIA-568-B, las recomendaciones del fabricante para el manejo de los cables, el radio de curvatura mínimo y las buenas prácticas.

Cualquier daño causado por personal del contratista deberá ser reparado o repuesto en forma inmediata. Todo el cableado, tanto del Data Center, salas técnicas, sala de proveedores y puestos de trabajos, deberán ser debidamente identificados en cada extremo. El mismo deberá realizarse cumpliendo las recomendaciones del estándar TIA-606-B (Administration Standard for Telecomunications).

Tomas externas RJ45 E (T568 B):

Los puntos de conexión con la red en el área de trabajo deberán estar equipados con tomas externas con 2 insertos RJ45 E (T568 B) para ser colocados por muebles, pared o mampostería (dependiendo de la ubicación según el plano). Las cajas de conexión que tengan 3 o más salidas para insertos RJ45 y no se utilicen, deberán contar con insertos "ciegos" que cubran las bocas no utilizadas.

Observación: La cantidad de Tomas RJ45 a proveer dependerá de la distribución de los puestos de trabajo en las plantas pasivas (ver distribución según plano).

Patch cords y line cords cat 6.

Los patch cords a ser utilizados para la interconexión de los patch panels (ubicados en los racks) con los equipos activos deben tener una longitud mínima de 1 m y máxima de 1,5 m. Los line cords a ser utilizados para la conexión de los puestos de trabajo, deben ser mínimo de 3m. Los patch y line cords deben ser ensamblados de origen, con cable categoría 6, cable multifilar y con capacidad de transmisión ethernet Gigabit. Los conectores RJ45 instalados en ambas extremidades de este cable deberán estar protegidos por un capuchón de material flexible.

07. TRABAJOS FINALES
07.01 LIMPIEZA FINAL DE LOCAL INSTITUCIONAL:

DESCRIPCIÓN:
Se refiere a las labores de limpieza que se realizarán cuando se culminen todos los trabajos considerados en el servicio, se refiere al retiro de material excedente, de residuos, restos y limpieza general para su puesta en funcionamiento.

8. REQUISITOS DEL POSTOR

8.1 Del Postor

- Perfil
- Persona natural o jurídica.
- Contar con RUC activo y habido.

Firmado digitalmente por CARRANZA ZEGARRA Antonio Wenceslao FAU 20536902385 soft
Motivo: Doy V° B°
Fecha: 13.07.2023 18:12:49 -05:00

Firmado digitalmente por VARGAS GUEVARA Victor Cesar FAU 20536902385 soft
Motivo: Doy V° B°
Fecha: 13.07.2023 13:30:54 -05:00

Gladis Y. Marcelo Baldeón
ARQUITECTA
CAP: 12758

- Contar con Registro Nacional de Proveedores Rubro Servicios - RNP
- No tener impedimento para contratar con el Estado conforme lo señalado en el artículo 11° de la Ley de Contrataciones del Estado – LCE

a. Experiencia

El postor deberá acreditar un monto facturado acumulado equivalente a S/15,000.00 (Quince mil con 00/100 soles) por servicios iguales o similares al objeto de la contratación.

Se consideran servicios similares: Servicio de acondicionamiento de ambientes, trabajos en sistema Drywall, trabajos de acondicionamiento con otros sistemas prefabricados.

Acreditación:

La experiencia del postor en la especialidad se acreditará con copia simple de (i) contratos u órdenes de servicios, y su respectiva conformidad o constancia de prestación; o (ii) comprobantes de pago cuya cancelación se acredite documental y fehacientemente, con voucher de depósito, nota de abono, reporte de estado de cuenta, cualquier otro documento emitido por Entidad del sistema financiero que acredite el abono o mediante cancelación en el mismo comprobante de pago, entre otros, correspondientes a un máximo de veinte (20) contrataciones

Firmado digitalmente por CARRANZA ZEGARRA Antonio Wenceslao FAU 20536902385 soft
Motivo: Doy V° B°
Fecha: 13.07.2023 18:13:08 -05:00

Firmado digitalmente por VARGAS GUEVARA Víctor Cesar FAU 20536902385 soft
Motivo: Doy V° B°
Fecha: 13.07.2023 13:31:05 -05:00

8.2 Del personal propuesto

a. Perfil
Profesional en Arquitectura o Ingeniería Civil (responsable de supervisar, controlar y ejecutar el óptimo cumplimiento del servicio y la seguridad del personal asignado durante la ejecución del servicio).

b. Experiencia
01 año de experiencia en el ejercicio profesional en el sector público o privado. La experiencia del profesional se acreditará con; copia simple de certificado o constancia de trabajo, o copia simple de contratos u órdenes de servicios, y su respectiva conformidad.

9. PLAZO DE EJECUCIÓN DEL SERVICIO

La ejecución del servicio se ejecutará en un plazo máximo de treinta (30) días calendario, contabilizado a partir de la comunicación efectuada mediante correo electrónico al contratista por parte de la Unidad Desconcentrada.

10. LUGAR DE EJECUCIÓN DE LOS SERVICIOS:

El servicio se brindará en el local de la Sede Institucional de la Unidad Desconcentrada de Madre de Dios ubicada en Av. Andrés Avelino Cáceres N° 570 – Tambopata.

11. RESULTADOS ESPERADOS

Al finalizar los trabajos, el local de la Sede Institucional de la Unidad Desconcentrada Madre de Dios, se encontrará debidamente acondicionada lo que permitirá que el personal que labora en el lugar pueda desarrollar sus funciones de manera adecuada.

Asimismo, una vez terminado el servicio, el proveedor deberá emitir un informe técnico (incluir imágenes como evidencia de la ejecución del servicio), en el que detallará las actividades realizadas durante la ejecución del servicio. El informe Técnico deberá estar suscrito en todas sus hojas por el representante legal y el profesional propuesto encargado de la supervisión del servicio.

Gladis Y. Marcelo Baldeón
ARQUITECTA
CAP: 12758

El mencionado informe deberá ser presentado en la Unidad Desconcentrada de Madre de Dios Dirección: Av. Andrés Avelino Cáceres N° 570 – Tambopata, o a través de Mesa de partes virtual: http://virtual.sutran.gob.pe/mesa-de-partes-virtual.html en un plazo máximo de hasta cinco (05) días calendario contabilizados a partir del día siguiente de la culminación del plazo de ejecución del servicio.

12. GARANTÍA MINIMA DEL SERVICIO

El postor deberá garantizar que los servicios realizados estén libres de defectos por un periodo no menor a un (01) año a fin de cubrir la reparación inmediata, contabilizados a partir del día siguiente de la emisión de la conformidad del área usuaria.

13. VICIOS OCULTOS:

El proveedor tendrá responsabilidad por los vicios ocultos y la calidad del servicio, por un periodo mínimo de un (01) año lo cual le será notificado para las correcciones necesarias, sin costo alguno a la institución dentro de la vigencia de los siete (07) días calendarios de recibida la notificación.

Firmado digitalmente por CARRANZA ZEGARRA Antonio Wenceslao FAU 20536902385 soft
Motivo: Doy V° B°
Fecha: 13.07.2023 18:13:33 -05:00

4. FORMA DE PAGO

Se efectuará en un único pago, en soles, dentro de los quince (15) días calendarios de otorgada la conformidad de la prestación del servicio por la Gerencia de Articulación Territorial.

Asimismo, se deberán presentar los siguientes documentos:

Firmado digitalmente por VARGAS GUEVARA Víctor Cesar FAU 20536902385 soft
Motivo: Doy V° B°
Fecha: 13.07.2023 13:31:15 -05:00

- Conformidad del servicio del área usuaria.
- Informe técnico de ejecución del servicio del proveedor.
- Comprobante de pago autorizado por la SUNAT (emitido al crédito y con una vigencia no inferior a 20 días)

Los pagos obligatoriamente se efectuarán a través del abono en la respectiva cuenta interbancaria (CCI) abierta en alguna de las entidades del Sistema Financiero Nacional.

15. CONFORMIDAD DEL LA PRESTACIÓN DEL SERVICIO

La conformidad del servicio será otorgada en un plazo que no exceda los cinco (05) días calendarios por la Gerencia de Articulación Territorial, previo informe de conformidad del personal técnico de Pesos y Medidas GAT (quien validará la ejecución y el cumplimiento de los términos de referencia del servicio solicitado) previo informe de conformidad emitido por el Jefe o encargado de la Unidad Desconcentrada.

16. PENALIDADES

La aplicación de penalidades por atraso injustificado en el cumplimiento de sus obligaciones contractuales, según el plazo máximo establecido en el presente documento, será teniendo en cuenta que para contrataciones hasta 8 UIT el monto máximo equivalente es 0.05 (5% de la UIT), y se calcula de acuerdo a la siguiente fórmula:

$$\text{Penalidad Diaria} = \frac{0.05 * \text{Monto vigente}}{F * \text{plazo vigente en días}}$$

Donde F tiene los siguientes valores:

a) Para plazos menores o iguales a sesenta (60) días, para bienes, servicios en general, consultorías y ejecución de obras: F=0.40
b) Para plazos mayores a sesenta (60) días:
   b.1) Para bienes, servicios en general y consultorías F = 0.25. 1
   b.2) Para obras: F= 0.15

17. INCUMPLIMIENTO

Gladis Y. Marcelo Baldeón
ARQUITECTA
CAP: 12758

El incumplimiento de las obligaciones contenidas en el presente contrato constituye causal de resolución automática del contrato. La Entidad, por decisión unilateral, podrá resolver el presente contrato, sin pago de indemnización por ningún concepto al proveedor, a simple solicitud de la Entidad. Para ello, la Entidad comunicará por escrito al domicilio o correo electrónico del proveedor, sobre la resolución del contrato.

18. ANTICORRUPCIÓN

El contratista no debe ofrecer, negociar o efectuar cualquier pago, objeto de valor o cualquier dádiva en general, o cualquier beneficio o incentivo ilegal en relación al contrato, que puedan constituir un incumplimiento a la ley, tales como robo, fraude, cohecho o tráfico de influencias, directa o indirectamente, o a través de socios, integrantes de los órganos de administración, apoderados, representantes legales, funcionarios, asesores o personas vinculadas, en concordancia a lo establecido en el artículo 11° de la Ley N° 30225- Ley de Contrataciones del Estado, el artículo 138.4 de su reglamento, aprobado con el D.S N° 344-2018-EF, y la vigente "Directiva que regula la contratación de bienes y servicios por montos iguales o inferiores a ocho unidades impositivas tributarias vigentes".

Asimismo, el contratista se obliga a conducirse en todo momento, durante la ejecución del contrato, con honestidad, probidad, veracidad e integridad y de no cometer actos ilegales o de corrupción, directa o indirectamente o a través de sus socios, accionistas, participacioncitas, integrantes de los órganos de administración, apoderados, representantes legales, funcionarios, asesores y personas vinculadas, en virtud a lo establecido en los artículos antes citados de la Ley de Contrataciones del Estado y su reglamento.

Asimismo, el contratista se compromete a comunicar a las autoridades competentes, de manera directa y oportuna, cualquier acto o conducta ilícita o corrupta de la que tuviere conocimiento; así también en adoptar medidas técnicas, organizacionales y/o de personal apropiadas para evitar los referidos actos o prácticas, a través de los canales dispuestos por la SUTRAN.

De la misma manera, el contratista es consciente que, de no cumplir con lo anteriormente expuesto, se someterá a la resolución del contrato y las acciones civiles y/o penales que la SUTRAN pueda accionar.

Firmado digitalmente por VARGAS GUEVARA Victor Cesar FAU 20536902385 soft
Motivo: Doy V° B°
Fecha: 13.07.2023 13:31:29 -05:00

Firmado digitalmente por CARRANZA ZEGARRA Antonio Wenceslao FAU 20536902385 soft
Motivo: Doy V° B°
Fecha: 13.07.2023 18:13:57 -05:00

Gladis Y. Marcelo Baldeón
ARQUITECTA
CAP: 12758

19. ANEXOS:

VISTAS FOTOGRÁFICAS

Firmado digitalmente por VARGAS GUEVARA Victor Cesar FAU 20536902385 soft
Motivo: Doy V° B°
Fecha: 13.07.2023 13:31:40 -05:00

Firmado digitalmente por CARRANZA ZEGARRA Antonio Wenceslao FAU 20536902385 soft
Motivo: Doy V° B°
Fecha: 13.07.2023 18:14:13 -05:00

Vista de la fachada de la sede institucional UD Madre de Dios.

Vista interior del área a ampliar de la sede institucional.

Gladis Y. Marcelo Baldeón
ARQUITECTA
CAP: 12758

Firmado digitalmente por CARRANZA ZEGARRA Antonio Wenceslao FAU 20536902385 soft
Motivo: Doy V° B°
Fecha: 13.07.2023 18:14:38 -05:00

Firmado digitalmente por VARGAS GUEVARA Victor Cesar FAU 20536902385 soft
Motivo: Doy V° B°
Fecha: 13.07.2023 13:31:47 -05:00

Vista interior del local a ampliar de la sede Institucional (Muro a desmontar)

Vista interior, muros a resanar, tuberias a retirar.

Gladis Y. Marcelo Baldeón
ARQUITECTA
CAP: 12758

Vista del muro Drywall a desmontar.

Firmado digitalmente por CARRANZA ZEGARRA Antonio Wenceslao FAU 20536902385 soft
Motivo: Doy V° B°
Fecha: 13.07.2023 18:14:54 -05:00

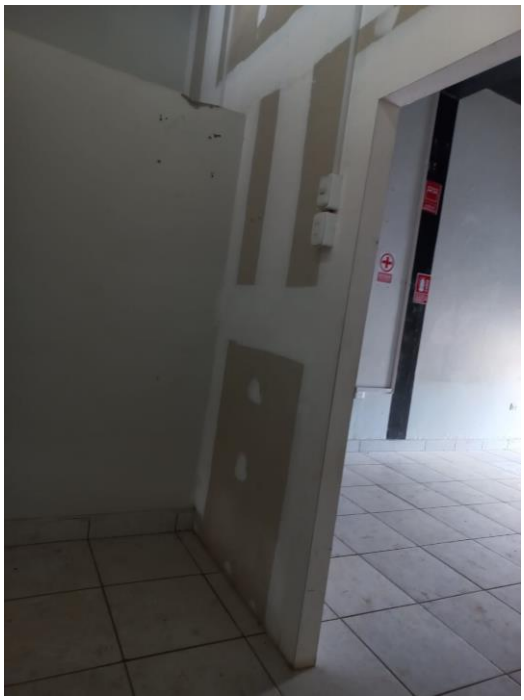

Vista interior del ambiente a acondicionar

Firmado digitalmente por VARGAS GUEVARA Victor Cesar FAU 20536902385 soft
Motivo: Doy V° B°
Fecha: 13.07.2023 13:31:55 -05:00

Gladis Y. Marcelo Baldeón
ARQUITECTA
CAP: 12758

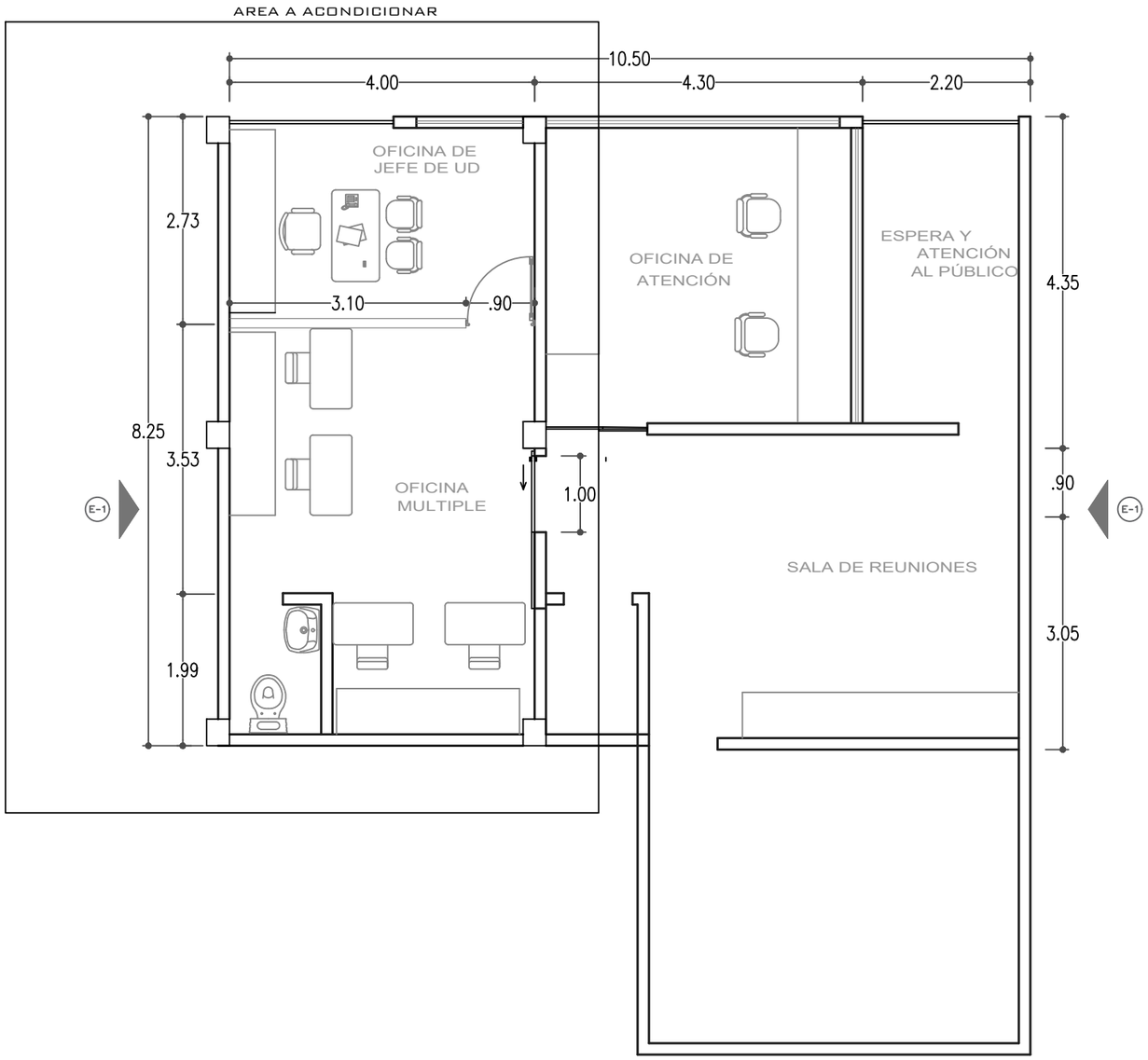

PLANTA PROPUESTA

esc. 1/50

SEDE INSTITUCIONAL: UD
MADRE DE DIOS

Firmado digitalmente por
CARRANZA ZEGARRA Antonio
Wenceslao FAU 20536902385 soft
Motivo: Doy V° B°
Fecha: 13.07.2023 18:15:15 -05:00

Firmado digitalmente por VARGAS
GUEVARA Víctor Cesar FAU
20536902385 soft
Motivo: Doy V° B°
Fecha: 13.07.2023 13:32:05 -05:00

SUPERINTENDENCIA DE
TRANSPORTE TERRESTRE DE
PERSONAS, CARGA Y MERCANCÍA

PROYECTO:

SERVICIO DE ACONDICIONAMIENTO DE LA SEDE INSTITUCIONAL DE LA UNIDAD DESCONCETRADA MADRE DE DIOS

PLANO:

PLANTA DE DISTRIBUCIÓN ARQUITECTÓNICA

OBSERVACIONES:

DIBUJO Y CAD:

GERENCIA DE
ARTICULACIÓN
TERRITORIAL

ESCALA:

INDICADA

FECHA:

JULIO 2023

LÁMINA:

A1

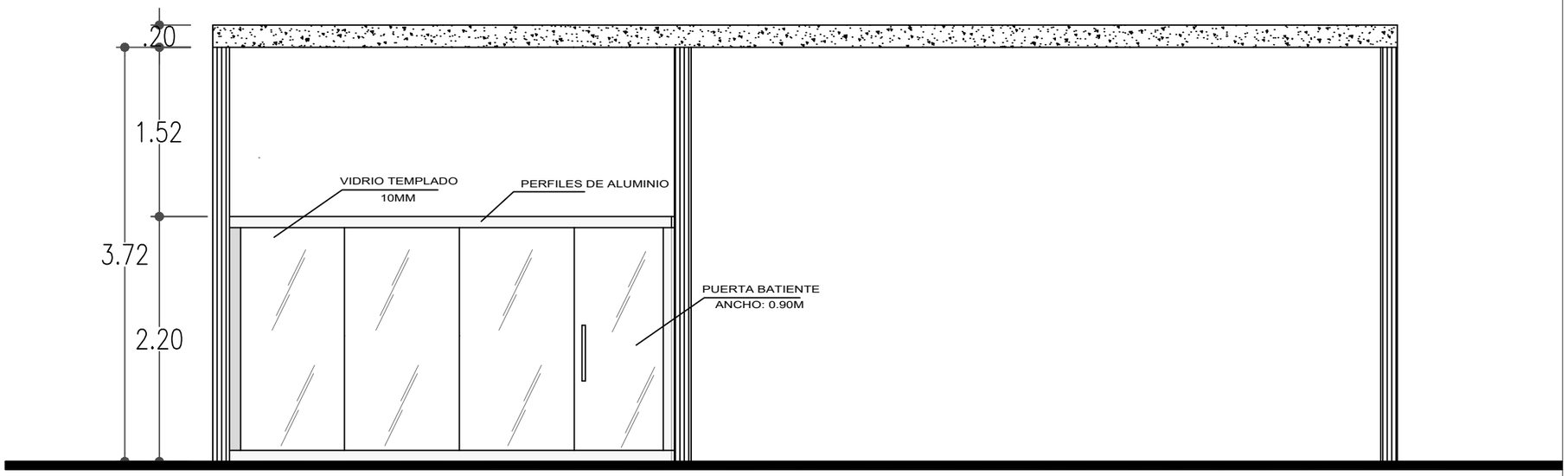

Firmado digitalmente por VARGAS GUEVARA Victor Cesar FAU 20536902385 soft
Motivo: Doy V° B°
Fecha: 13.07.2023 13:32:16 -05:00

Firmado digitalmente por CARRANZA ZEGARRA Antonio Wenceslao FAU 20536902385 soft
Motivo: Doy V° B°
Fecha: 13.07.2023 18:15:37 -05:00

CORTE

ESC. 1/50

SEDE INSTITUCIONAL: UD MADRE DE DIOS

SUPERINTENDENCIA DE TRANSPORTE TERRESTRE DE PERSONAS, CARGA Y MERCANCÍA

PROYECTO:

SERVICIO DE ACONDICIONAMIENTO DE LA SEDE INSTITUCIONAL DE LA UNIDAD DESCONCETRADA MADRE DE DIOS

PLANO:

CORTE

OBSERVACIONES:

DIBUJO Y CAD:

GERENCIA DE ARTICULACIÓN TERRITORIAL

ESCALA:

INDICADA

FECHA:

JULIO 2023

LÁMINA:

A2

Firmado digitalmente por CARRANZA ZEGARRA Antonio Wenceslao FAU 20536902385 soft
Motivo: Doy V° B°
Fecha: 13.07.2023 18:15:55 -05:00

Firmado digitalmente por VARGAS GUEVARA Victor Cesar FAU 20536902385 soft
Motivo: Doy V° B°
Fecha: 13.07.2023 13:32:24 -05:00

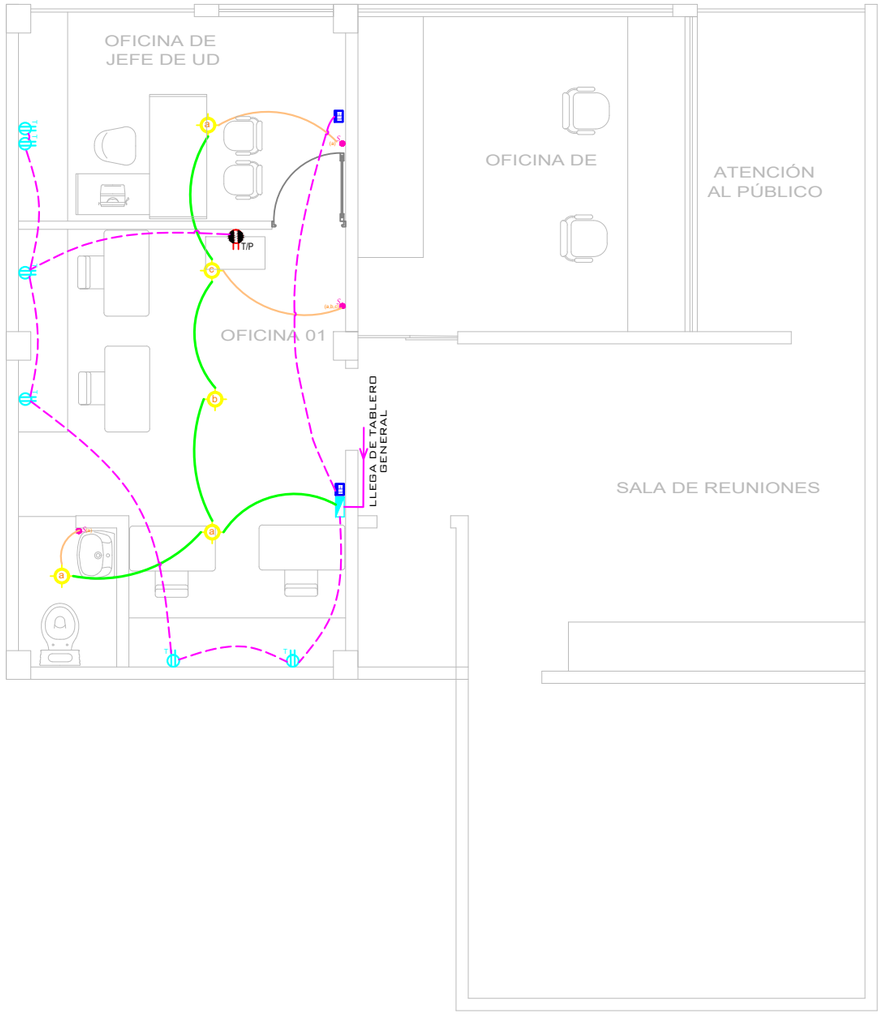

LEYENDA

SIMBOLO	DESCRIPCION	COTAS
	TABLERO DE DISTRIBUCION - SUBTABLERO DE DISTRIBUCION	2.35 s.n.p.t.
T	PTO DE LUZ, EQUIPO FLUORESCENTE LED 24W	techo
So S(a,b)	INTERRUPTOR SIMPLE / INTERRUPTOR DOBLE	1.40 s.n.p.t.
	TOMACORRIENTE DOBLE EMPOTRADO EN PARED	0.40 s.n.p.t.
TiP	TOMACORRIENTE DOBLE EMPOTRADO EN PISO	1.10 s.n.p.t.
	PUESTA A TIERRA	ver detalle
	SALIDA PARA LUCES DE EMERGENCIA	ver detalle
	REFLECTOR LED 150W	ver detalle
G	GRUPO ELECTROGENO	ver detalle

INSTALACIONES ELÉCTRICAS

esc. 1/50
SEDE INSTITUCIONAL: UD
MADRE DE DIOS

SUPERINTENDENCIA DE TRANSPORTE TERRESTRE DE PERSONAS, CARGA Y MERCANCÍA

PROYECTO:

SERVICIO DE ACONDICIONAMIENTO DE LA SEDE INSTITUCIONAL DE LA UNIDAD DESCONCETRADA MADRE DE DIOS

PLANO:

INSTALACIONES ELECTRICAS

OBSERVACIONES:

DIBUJO Y CAD:

GERENCIA DE ARTICULACIÓN TERRITORIAL

ESCALA:

INDICADA

FECHA:

JULIO 2023

LÁMINA:

IE

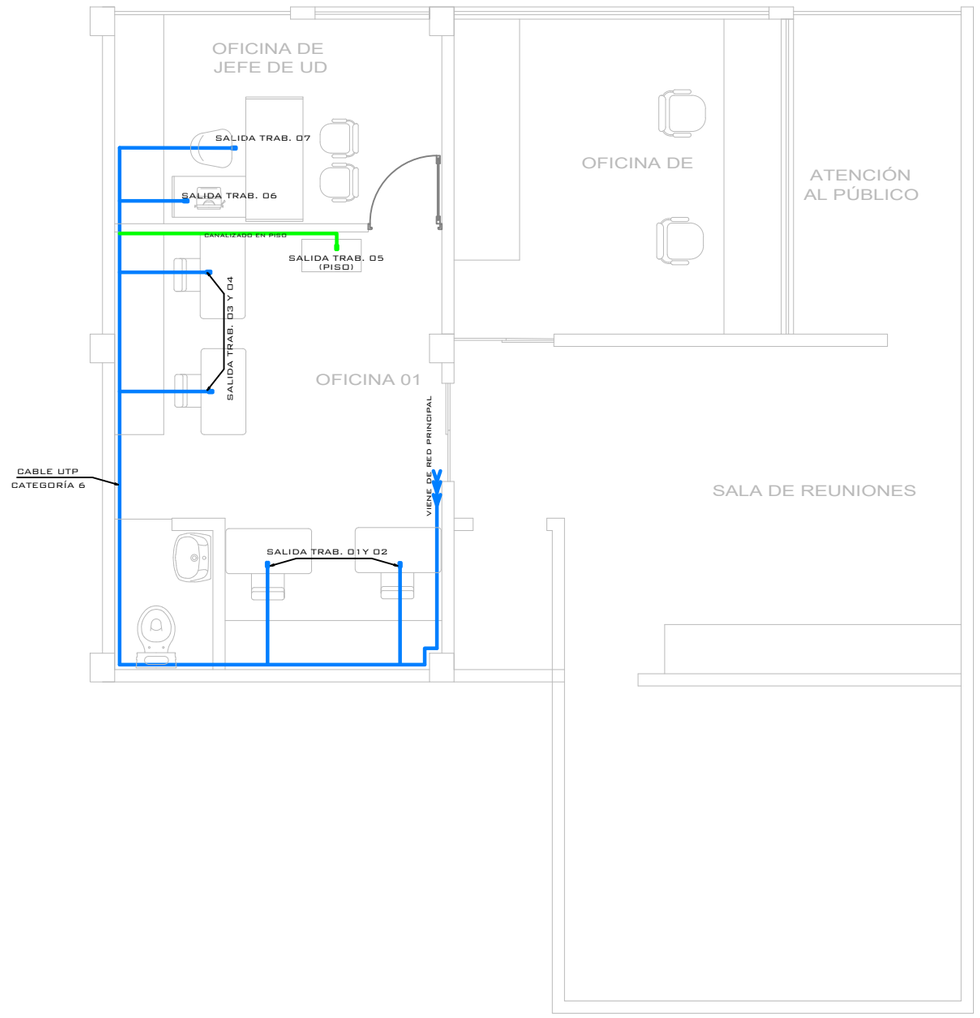

Firmado digitalmente por
CARRANZA ZEGARRA Antonio
Wenceslao FAU 20536902385 soft
Motivo: Doy V° B°
Fecha: 13.07.2023 18:16:16 -05:00

Firmado digitalmente por VARGAS
GUEVARA Victor Cesar FAU
20536902385 soft
Motivo: Doy V° B°
Fecha: 13.07.2023 13:32:31 -05:00

INSTALACIÓN REDES

ESC. 1/50
SEDE INSTITUCIONAL: UD
MADRE DE DIOS

SUPERINTENDENCIA DE
TRANSPORTE TERRESTRE DE
PERSONAS, CARGA Y MERCANCÍA

PROYECTO:

SERVICIO DE
ACONDICIONAMIENTO DE LA
SEDE INSTITUCIONAL DE LA
UNIDAD DESCONCETRADA
MADRE DE DIOS

PLANO:

INSTALACIONES DE REDES
INTERNET

OBSERVACIONES:

DIBUJO Y CAD:

GERENCIA DE
ARTICULACIÓN
TERRITORIAL

ESCALA:

INDICADA

FECHA:

JULIO 2023

LÁMINA:

IR